MXV

DIMENSIONES MAXIMAS OCUPADAS Y PESOS - *ABMESSUNGEN UND GEWICHTE* - **DIMENSIONI DI INGOMBRO E PESI**

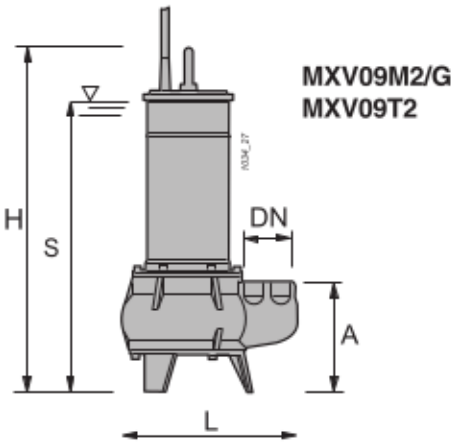

Tipo *Typ* **Tipo**	**DN**	**A**	**L**	**H**	**S**	Pasaje libre *Freier Durchgang* **Passaggio libero**	Cable - *Kabel* **Cavo** **H07RN-F** *** H07RN8-F**	Peso *Gewicht* **Peso**
		[mm]					(1)	[kg]
MXV09M2/G	G 2"	150	241	469	375	ø 50	3 x 1 x 5	17
MXV09T2							* 4 x 1 x 5	

CARACTERÍSTICAS TÉCNICAS - *TECHNISCHE MERKMALE* - **CARATTERISTICHE TECNICHE**

Electrobomba tipo *Elektromotorpumpe Typ* **Elettropompa tipo**	Curva *Kurve* **Curva**	Impulsión *Druckleitung* **Mandata**	Motor - *Motor* - **Motore**				
			Potencia *Leistung* **Potenza**		Tensión *Spannung* **Tensione**	Absorción *Stromaufahme* **Assorbimento**	n. polos *Pole* **n. poli**
	N°	DN	P_1	P_2		**In** (2)	
			[kW]		[V]	[A]	
MXV07M2/G	1	G 1½"	0,85	0,55	230	4,2	2
MXV07T2					230(3) - 400	2,8 - 1,6	
MXV09M2/G	2	G 2"	1,25	0,9	230	5,6	2
MXV09T2					230(3) - 400	3,4 - 2	